標準図

浴槽名：ＡＲＷ−２３２０ＮＬ２			
容量　約750L　　重量　121Kg			
浴槽本体2320⌀×585　　材質：ｱｸﾘﾗｲﾄPX200(FRA)			
	品名	数量	
標準	排水栓	1式	ﾎﾟｯﾌﾟｱｯﾌﾟ排水栓(30Aｿｹｯﾄ止)
標準	アジャスター	13本	ｱｼﾞｬｽﾀｰ調整（±10）
標準	ステップ下脚	1本	ABS製
標準	グレーチング脚	4本	ABS製　ｱｼﾞｬｽﾀｰ機能付
標準	水中照明(中型)	2灯	LED仕様
ＯＰ	ヘッドレスト	2ヶ	
ＯＰ	追焚穴	1式	50⌀穴開口

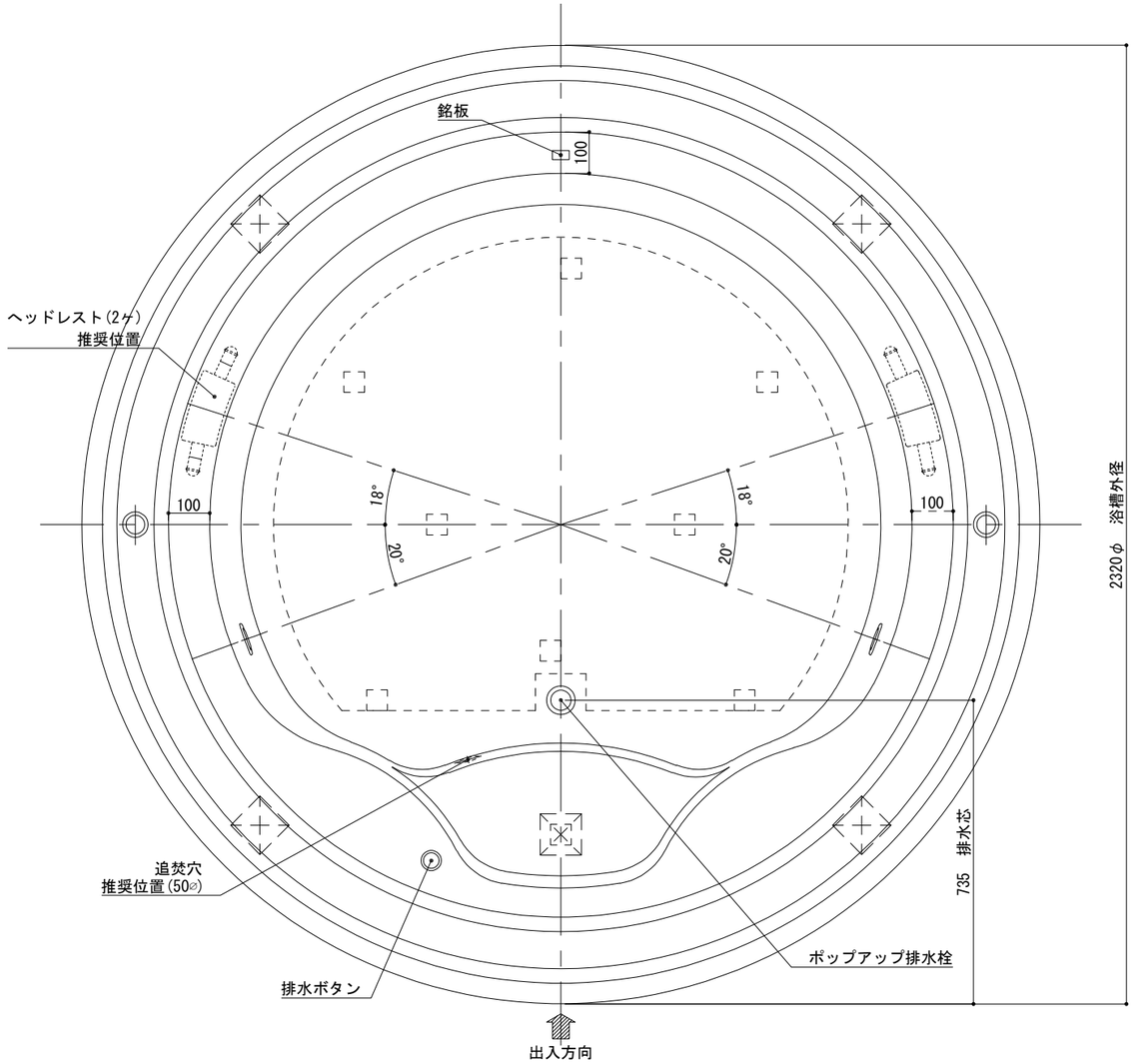

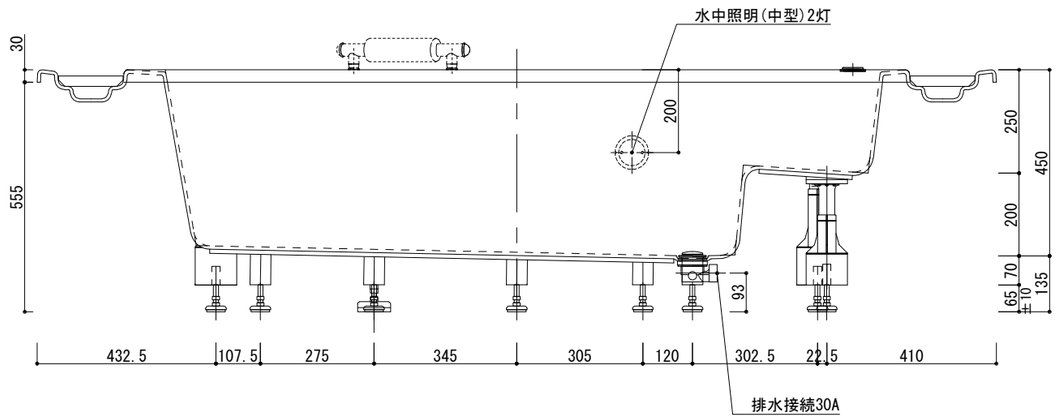

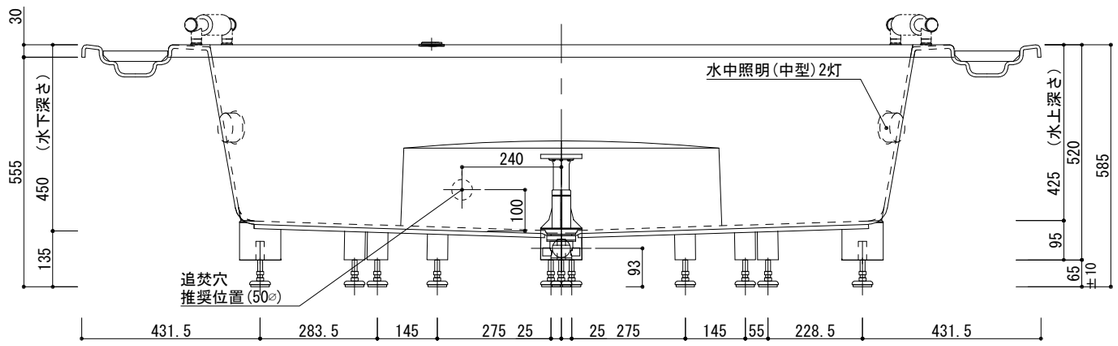

Artis ARTIS CO., LTD.	株式会社アルティス　東京営業所 東京都港区南青山4丁目1番15号 ベルテ南青山ーⅠ 206　TEL:03-5573-9261 FAX:03-5573-8661 株式会社アルティス　大阪営業所 大阪府大阪市中央区南船場4丁目11番20号 G−TERRACE 心斎橋２階 TEL:06-6245-4516 FAX:06-6245-4502	作図：2025.03.31	設計 施工	現場名 図名 ＡＲＷ−２３２０ＮＬ２/Ｌ(住宅仕様)	承認	検図	担当	作図 飯島	縮尺 A3 1：15 図番