標準図

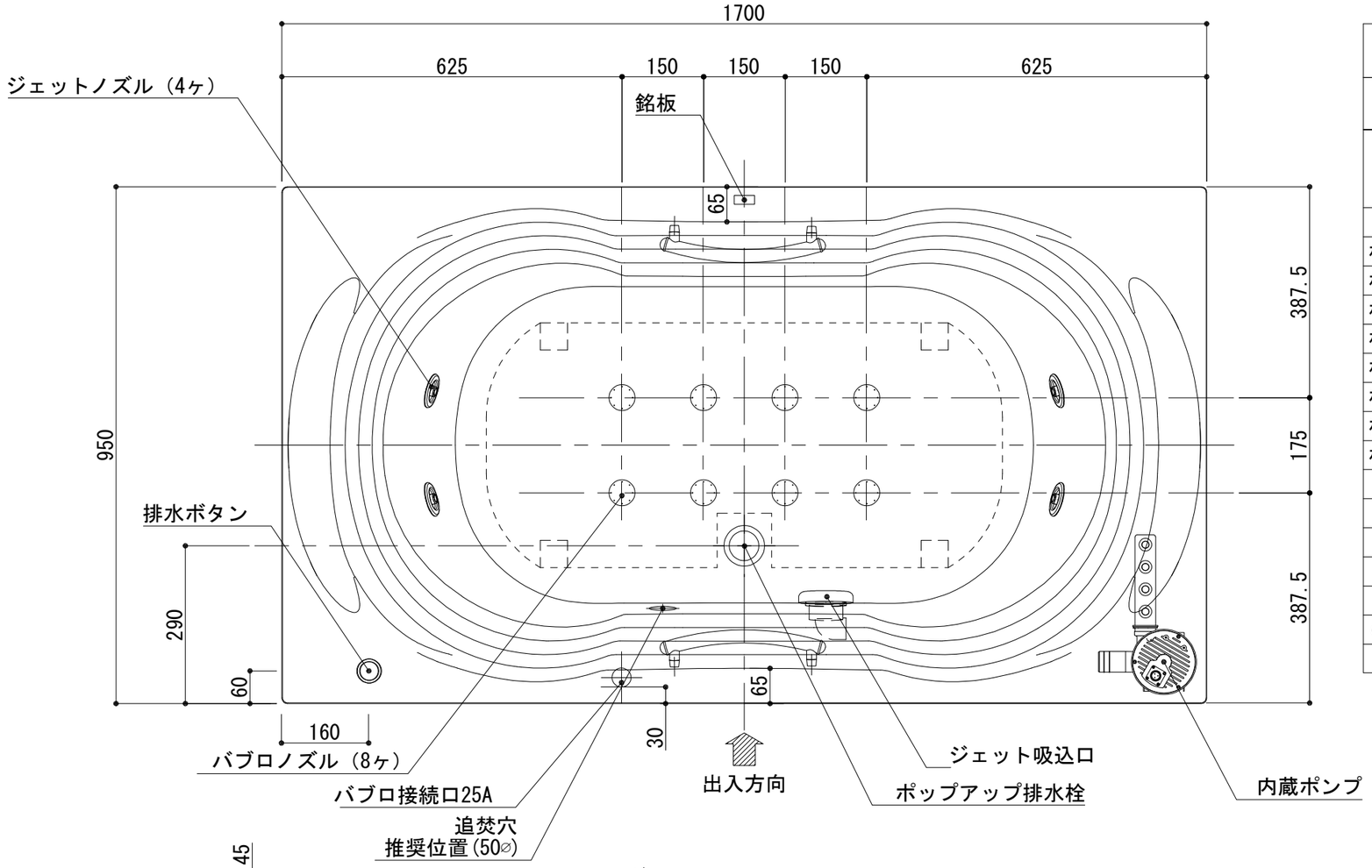

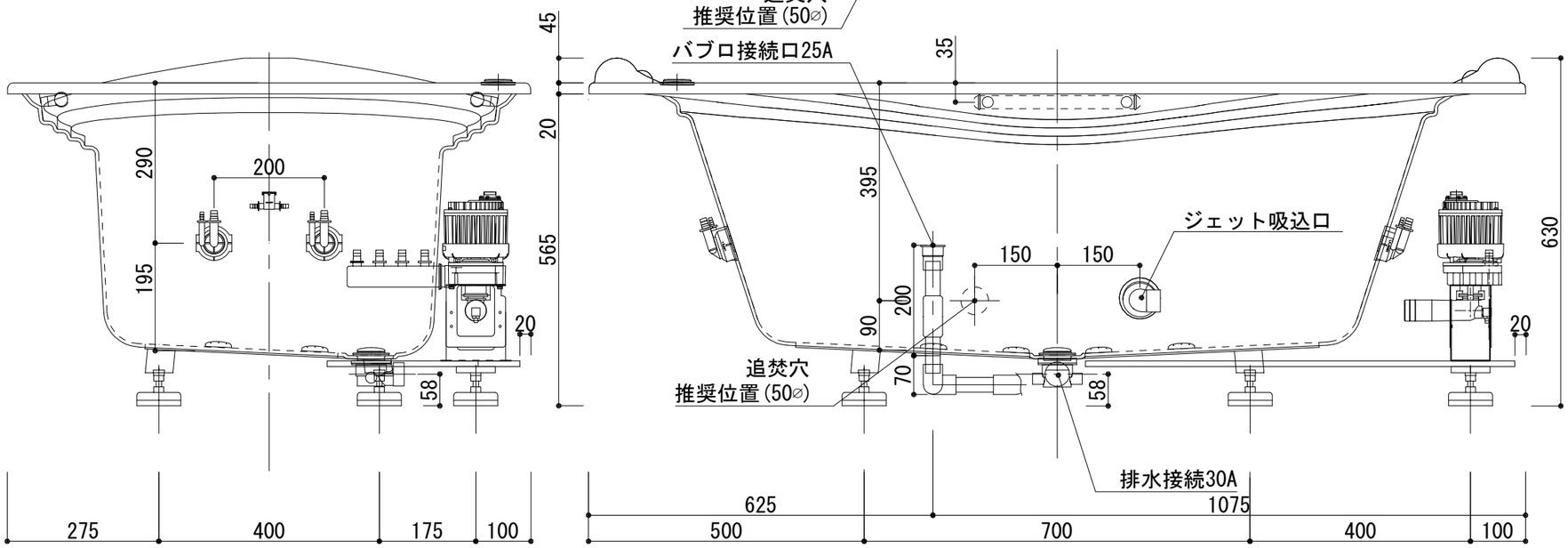

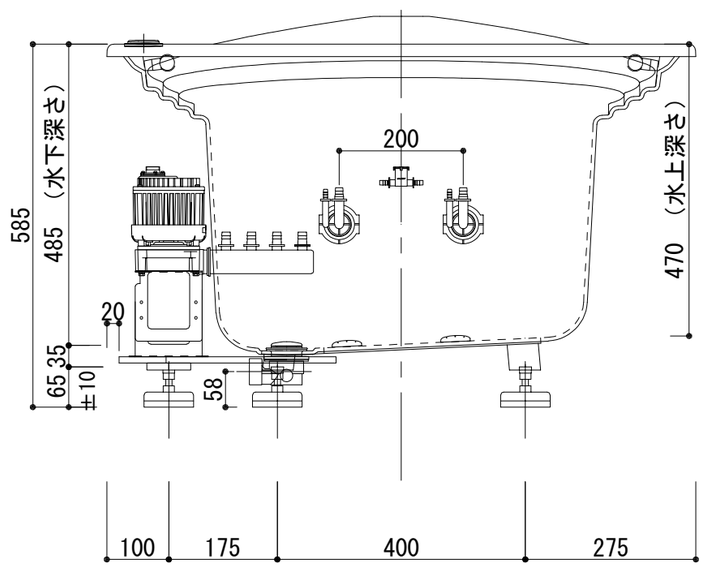

浴槽名：ＡＲＷ－１７９５ＪＢ

容量　335L　　重量　　64Kg

浴槽本体1700×950×630　材質：ｱｸﾘﾗｲﾄPX200(FRA)

	品名	数量	
標準	排水栓	1式	ﾎﾟｯﾌﾟｱｯﾌﾟ排水栓(30Aｿｹｯﾄ止)
標準	防振脚	5本	ｱｼﾞｬｽﾀｰ調整（±10）
標準	バブロノズル	8ヶ	SUS304
標準	バブロ配管	1式	VP25Aｿｹｯﾄ止
標準	ジェットポンプ	1台	内蔵型
標準	ジェットノズル	4ヶ	SUS304
標準	ジェット吸込口	1ヶ	SUS304
標準	手摺	2本	SUS304(L=300)
ＯＰ	追焚穴	1式	50∅穴開口

Artis
ARTIS CO., LTD.

株式会社アルティス　東京営業所
東京都港区南青山4丁目1番15号 ベルテ南青山－Ｉ 206　TEL:03-5573-9261 FAX:03-5573-8661
株式会社アルティス　大阪営業所
大阪府大阪市中央区南船場4丁目11番20号 G－TERRACE 心斎橋２階 TEL:06-6245-4516 FAX:06-6245-4502

作図：2025.03.31	設計	現場名	承認	検図	担当	作図	縮尺 A3
						飯島	1：10
	施工	図名 ＡＲＷ-１７９５ＪＢ/Ｌ(住宅仕様)					図番