標準図

浴槽名：ＡＲＷ−１６２０ＪＢ			
容量　580L　　重量　87Kg			
浴槽本体1620⌀×550　　材質：ｱｸﾘﾗｲﾄPX200(FRA)			
	品名	数量	
標準	排水栓	1式	ﾎﾟｯﾌﾟｱｯﾌﾟ排水栓(30Aｿｹｯﾄ止)
標準	防振脚	8本	ｱｼﾞｬｽﾀｰ調整（±10）
標準	ステップ下脚	1本	ABS製
標準	ジェットポンプ	1台	内蔵型
標準	ジェットノズル	4ヶ	SUS304
標準	ジェット吸込口	1ヶ	SUS304
標準	バブロノズル	10ヶ	SUS304
標準	バブロ配管	1式	VP25Aｿｹｯﾄ止
ＯＰ	ヘッドレスト	2ヶ	
ＯＰ	追焚穴	1式	50⌀穴開口
ＯＰ	水栓穴開	1式	

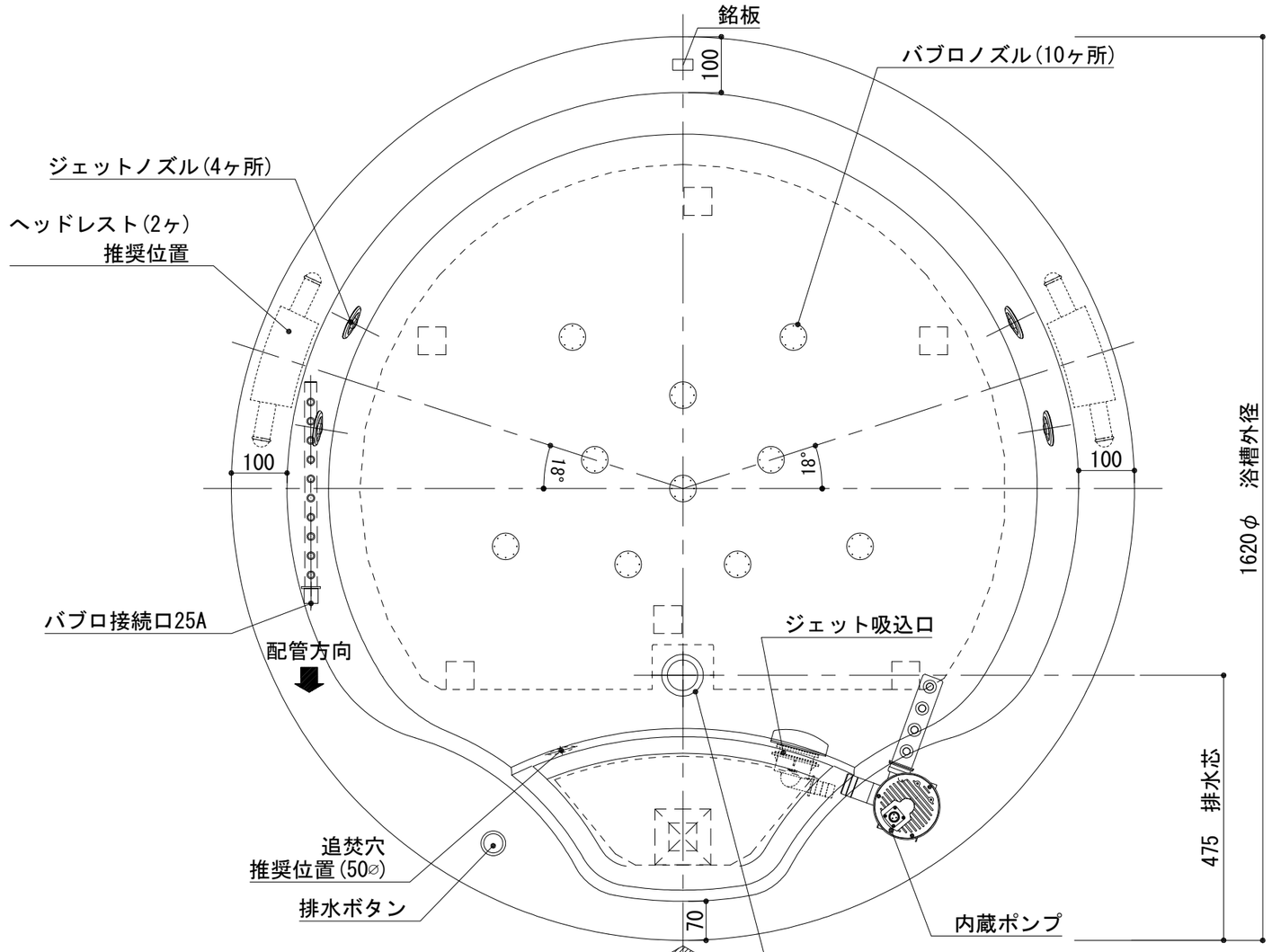

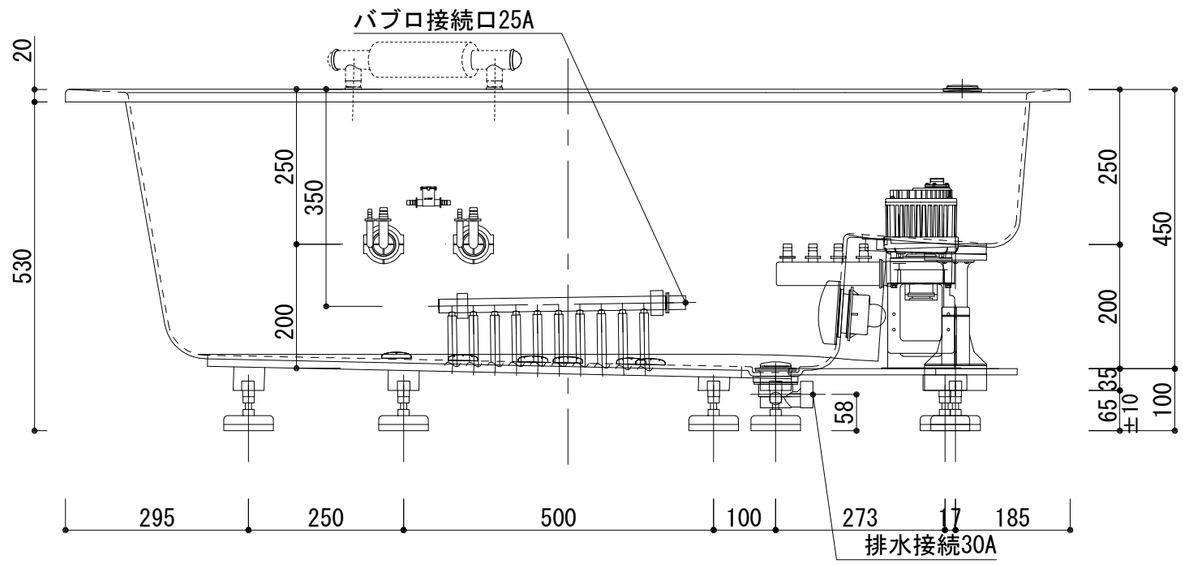

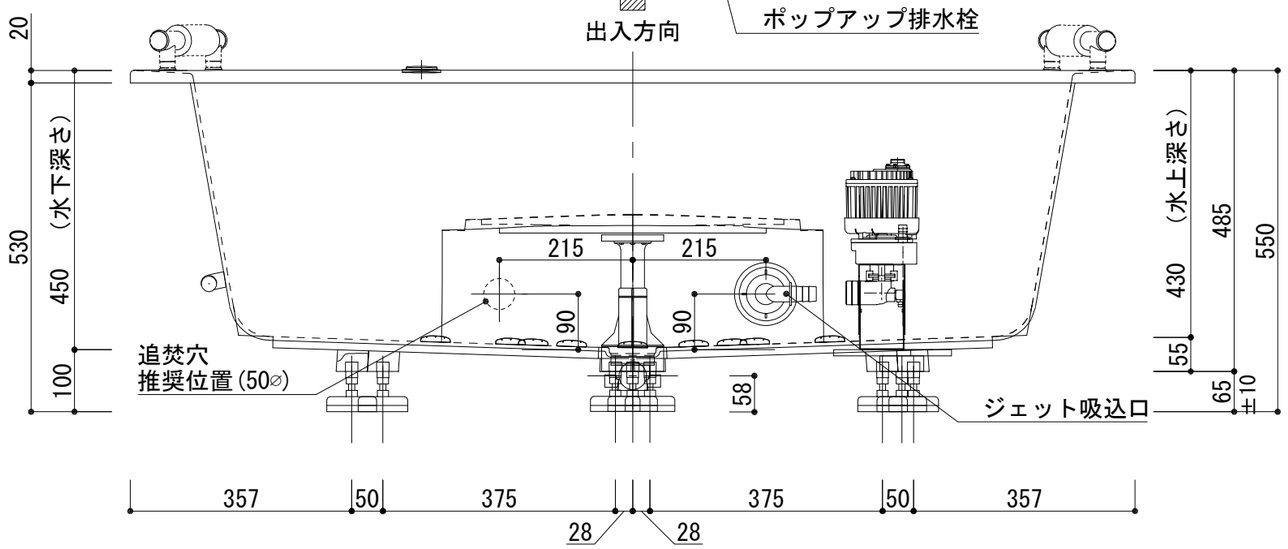

Artis ARTIS CO., LTD.	株式会社アルティス　東京営業所 東京都港区南青山4丁目1番15号 ベルテ南青山ーＩ 206　TEL:03-5573-9261 FAX:03-5573-8661 株式会社アルティス　大阪営業所 大阪府大阪市中央区南船場4丁目11番20号 G−TERRACE 心斎橋２階 TEL:06-6245-4516 FAX:06-6245-4502	作図：2025.03.31	設計 施工	現場名 図名 ＡＲＷ−１６２０ＪＢ/Ｌ(住宅仕様)	承認	検図	担当	作図 飯島	縮尺 A3 1：10 図番