標準図

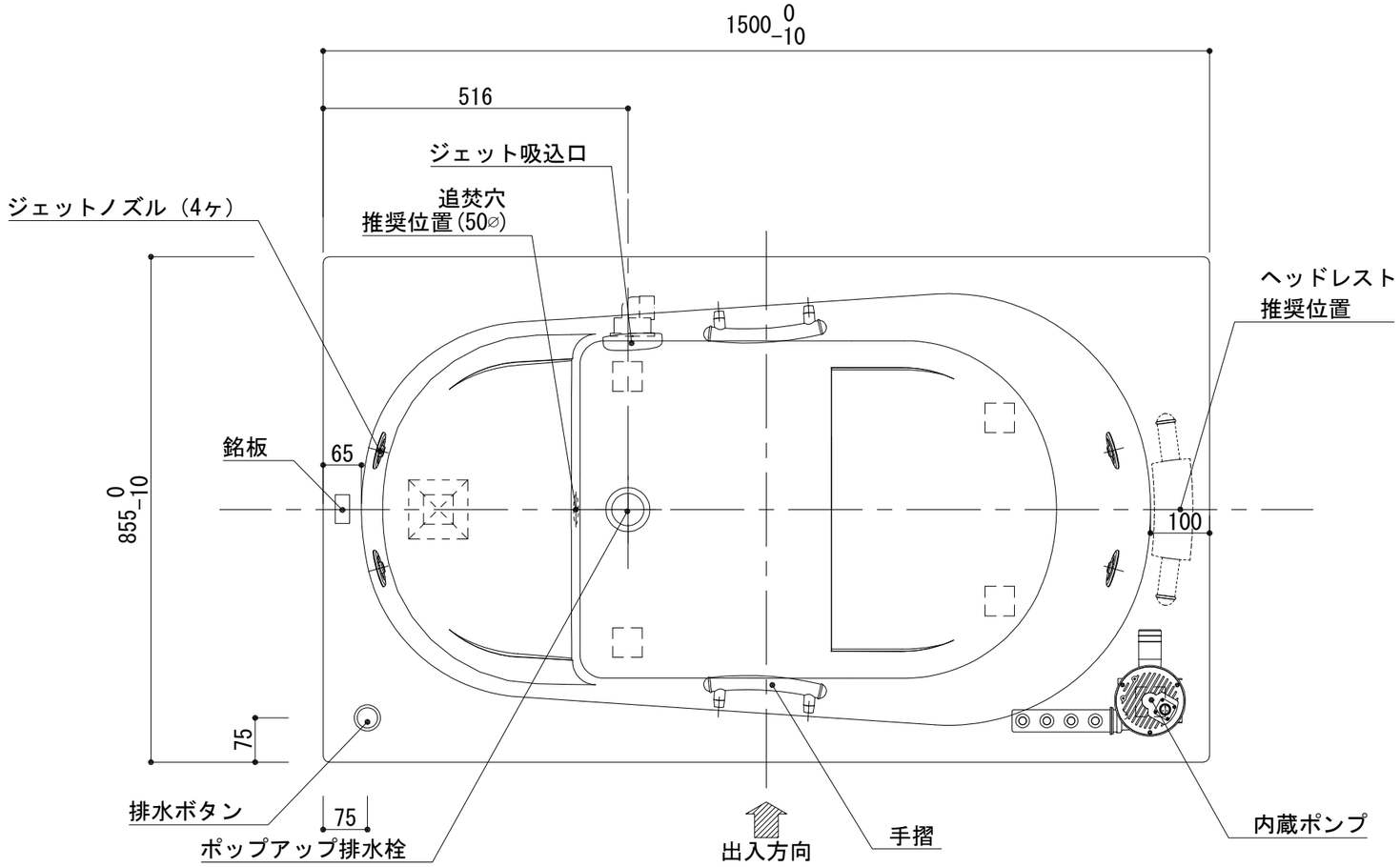

浴槽名：ＡＲＷ－１５８５Ｊ			
容量　330L　　重量　　65Kg			
浴槽本体1500×855×620　　材質：ｱｸﾘﾗｲﾄPX200(FRA)			
	品名	数量	
標準	排水栓	1式	ﾎﾟｯﾌﾟｱｯﾌﾟ排水栓(30Aｿｹｯﾄ止)
標準	ステップ下脚	1本	ABS製
標準	防振脚	6本	ｱｼﾞｬｽﾀｰ調整（±10）
標準	手摺	2本	SUS304（L=200）
標準	ジェットポンプ	1台	内蔵型
標準	ジェットノズル	4ヶ	SUS304
標準	ジェット吸込口	1ヶ	SUS304
ＯＰ	ヘッドレスト	1ヶ	
ＯＰ	追焚穴	1式	50∅穴開口

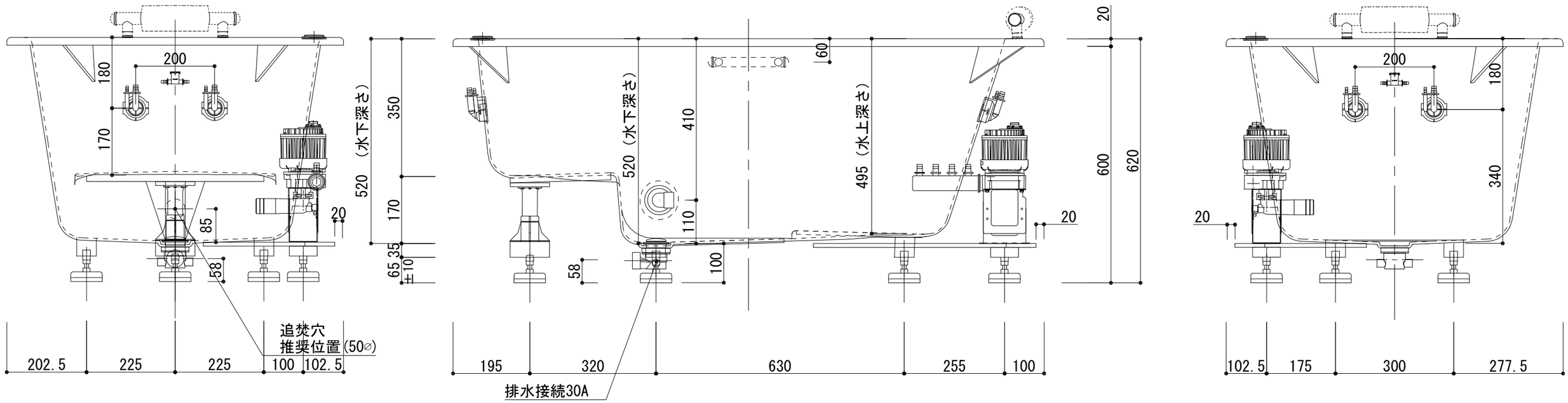

Artis ARTIS CO., LTD.	株式会社アルティス　東京営業所 東京都港区南青山4丁目1番15号 ベルテ南青山ーＩ 206　TEL:03-5573-9261 FAX:03-5573-8661 株式会社アルティス　大阪営業所 大阪府大阪市中央区南船場4丁目11番20号 G−TERRACE 心斎橋２階 TEL:06-6245-4516 FAX:06-6245-4502	外寸表記修正：2024.07.24 作図：2025.03.31	設計 施工	現場名 図名 ＡＲＷ-１５８５Ｊ/Ｌ(住宅仕様)	承認	検図	担当	作図 小林	縮尺 A3 1：10 図番